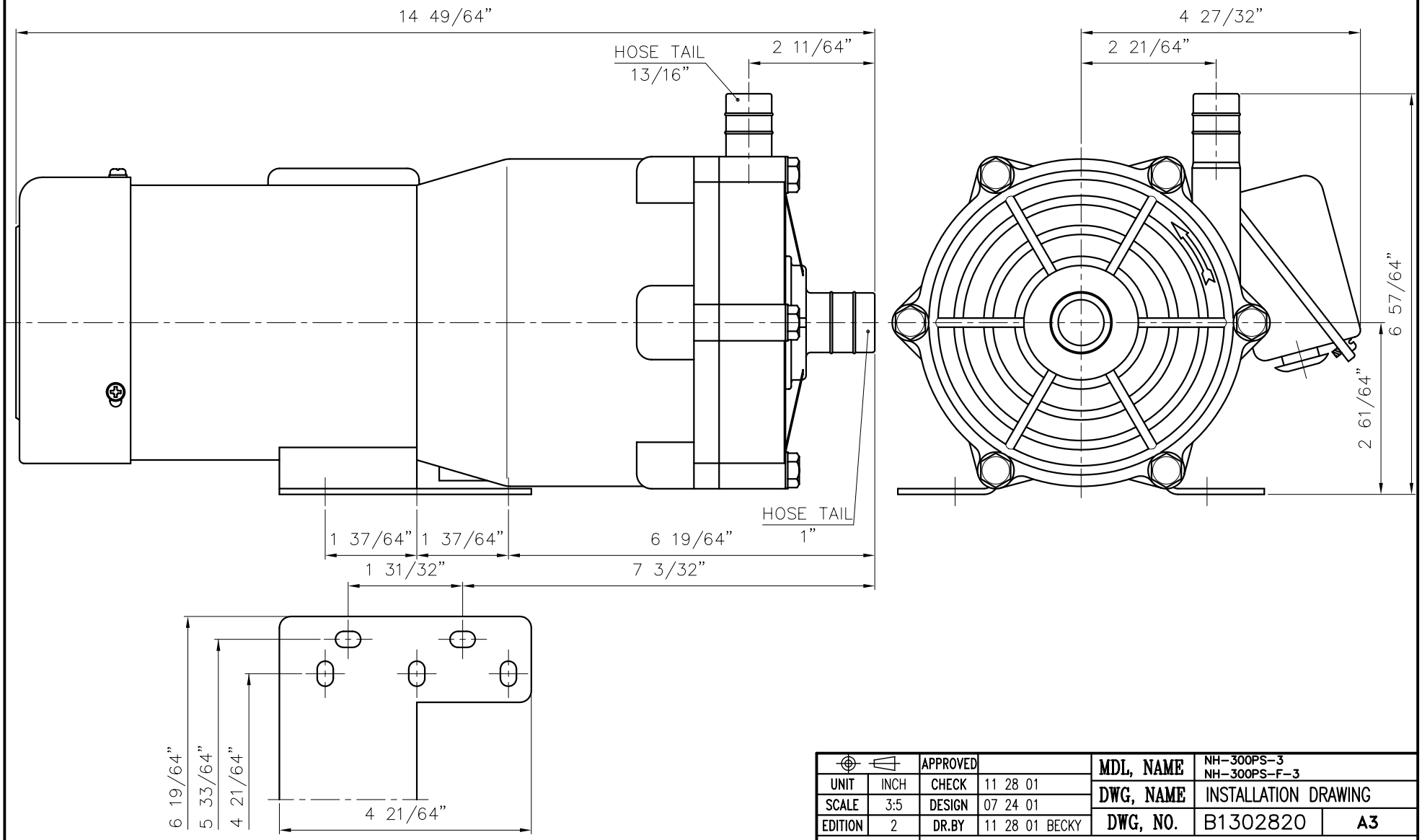

DIMENSION TOLERANCE : JIS 16 CLASS

		APPROVED		MDL, NAME	NH-300PS-3 NH-300PS-F-3	
UNIT	INCH	CHECK	11 28 01	DWG, NAME	INSTALLATION DRAWING	
SCALE	3:5	DESIGN	07 24 01			
EDITION	2	DR.BY	11 28 01 BECKY	DWG, NO.	B1302820	A3

TPW
HONG YUAN

PAN WORLD CO.,LTD.
パンワールド 株式会社